Шкаф - стеллаж Дельта-5.02

Схема сборки

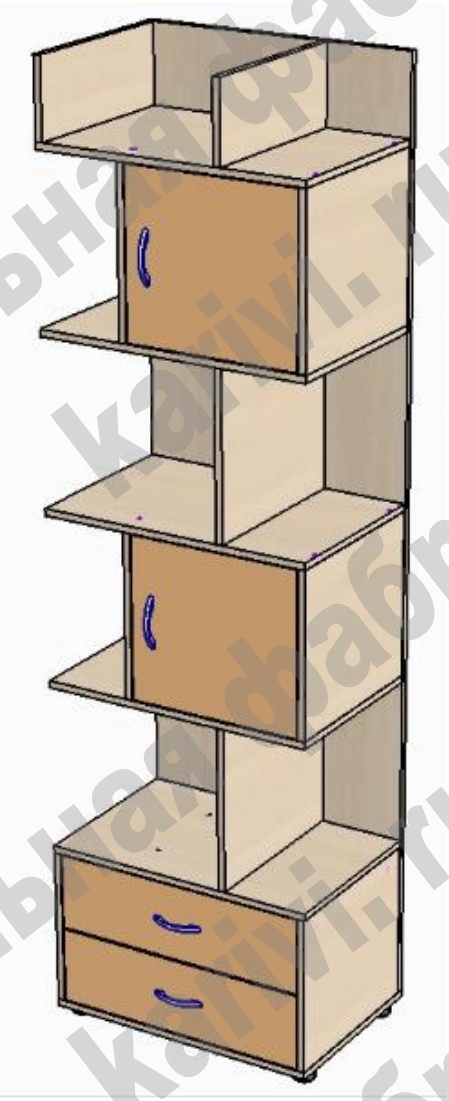

Перечень деталей:

Поз.	Код детали	Длина	Ширина	Толщина	Кол-во	Поз.	Код детали	Длина	Ширина	Толщина	Кол-во
1	00398-001	2119	634	16	1	10	00398-010	411	360	16	1
2	00398-002	634	428	16	1	11	00398-011	411	360	16	1
3	00398-003	634	412	16	1	12	00398-012	575	140	16	2
4	00398-004	632	412	16	1	13	00398-013	411	178	16	2
5	00398-005	632	412	16	3	14	00398-014	334	140	16	2
6	00398-006	411	375	16	2	15	00398-015	334	140	16	2
7	00398-007	411	375	16	2	16	00398-016	400	371	16	2
8	00398-008	411	375	16	1	17	00398-017	596	176	16	2
9	00398-009	411	375	16	1	18	00398-018	557	348	3	2

Сборка производится одинаково для правого/левого расположения ячеек с дверками.
В зависимости от варианта поворачивается на 180 градусов деталь 1.
Для детали 8 в детали 3 в нужном месте досверливаются отверстия ф8 под конфирматы.
Остальные детали по необходимости переворачиваются и собираются в зеркальном порядке.
Сборку возможно производить в горизонтальном положении.

Мебельная фабрика kariyi.ru

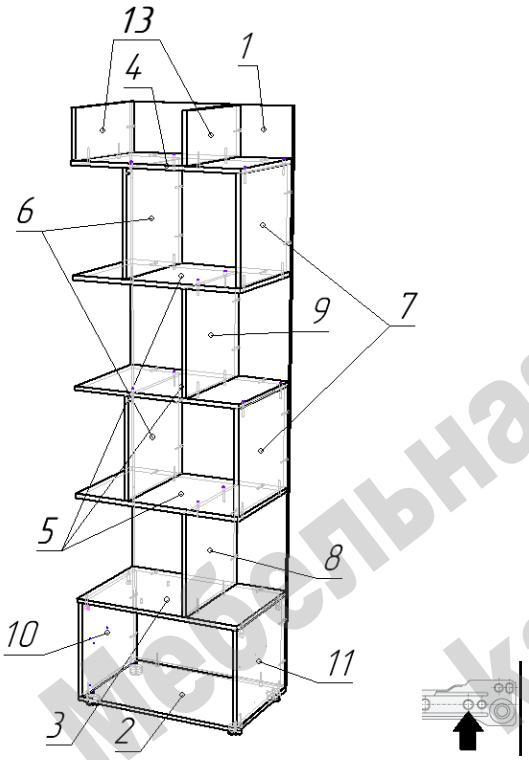

Сборка шкафа:

- На детали 10 и 11 при помощи саморезов 3,5х16 установить ответные части направляющих для ящиков. Стрелка указывает положение первого самореза.
- В зависимости от варианта компоновки (право/лево) развернуть деталь 1 соединить по схеме с деталями 2, 10. 11 при помощи конфирматов.
- На нижнюю плоскость детали 2 установить регулируемые опоры.
- В зависимости от варианта сборки в детали 3 досверлить отверстия ф8 под конфирматы для соединения с деталью 8.
- Деталь 3 присоединить эксцентриковыми стяжками к деталям 10 и 11, а конфирматами к детали 1.
- Произвести окончательную сборку корпуса шкафа-стеллажа конфирматами по схеме.
- В качестве ограничителей закрывания дверок используйте полкодержатели, вставленные в отверстия ф5 на деталях 6.

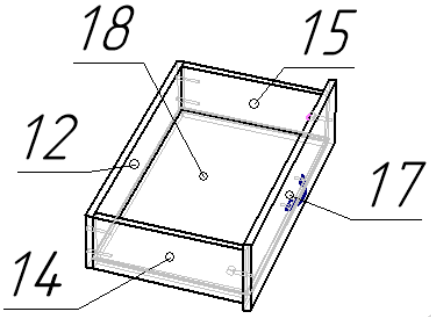

Сборка ящика:

- По схеме конфирматами соединить детали 1, 14, 15.
- В пазы вставить дно ящика 18.
- При помощи стяжек эксцентриковых прикрепить фасад 17.
- С нижних торцов боковин 8 и 9 прикрепить направляющие роликами к задней стенке.

Перечень фурнитуры:

	Наименование	Кол-во		Наименование	Кол-во		Наименование	Кол-во
	Конфирмат 7х50	28		Эксцентрик 15 мм	4		Ключ шестигранный	1
	Саморез 3,5х16	32		Гвоздь 20 мм	40		Полкодержатель	12
	Ручка скоба	3		Петля вкладная	3		Направляющие роликовые	2
	Винт для ручки М4	6		Заглушка для конфирмата	20		Опора регулируемая	4
	Шток стяжки эксцентриковой	4		Стяжка межсекционная	2			

Изделия высотой более 100см рекомендуем дополнительно крепить к стене. Метизы для крепления к стене в комплект изделия не входят.
Предприятие-изготовитель оставляет за собой право вносить изменения в конструкцию изделия с целью улучшения технологических свойств мебели.
Производитель не несет ответственности за дефекты, появившиеся в результате несоблюдения покупателем правил транспортировки, сборки, эксплуатации и ухода за мебелью.

Мебельная фабрика kariyi. ru